1. PARTI E COMPONENTI

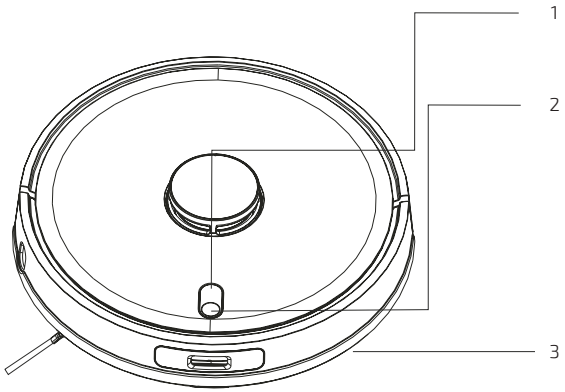

Robot

1. Modo ritorno alla base
2. Accensione/Modo di pulizia automatica
3. Configurazione di rete Wi-Fi

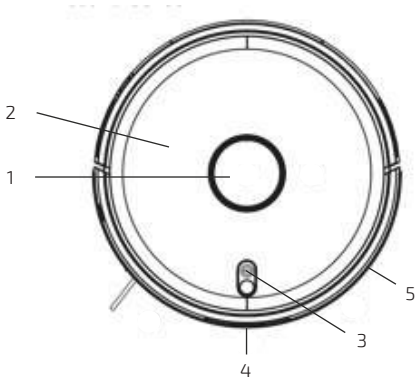

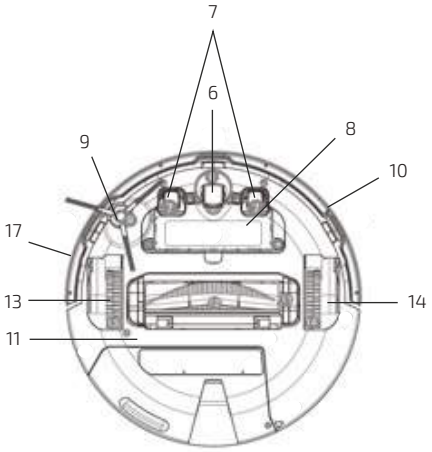

Robot e sensori

1. Sensore laser
2. Coperchio superiore
3. Ritorno alla base/Accensione/Pulizia automatica
4. Sensore recettore infrarossi
5. Sensore anticollisione

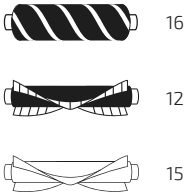

Conga 4090 Absolute_Manual_PE.indd 86 31/5/19 12:25

6. Ruota omnidirezionale
7. Poli di ricarica
8. Batteria
9. Spazzola laterale
10. Paraurti
11. Coperchio del motore
12. Spazzola principale: per pulire ogni tipo di superficie.
13. Ruota sinistra
14. Ruota destra
15. Spazzola in silicone: speciale per pelo di animali.
16. Spazzola Jalisco: speciale per pavimenti duri.
17. Sensore ottico: specifico per evitare urti laterali del robot.

Serbatoio misto

Scomparto dell'acqua

1. Fissaggio del serbatoio
2. Entrata dell'acqua
3. Serbatoio d'acqua

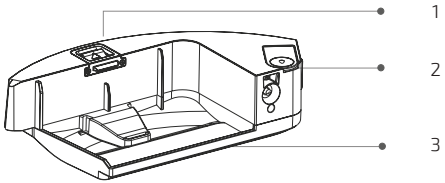

Scomparto dello sporco

1. Filtro altamente efficiente
2. Scomparto dello sporco

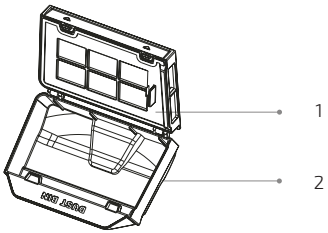

Serbatoio dello sporco

1. Filtro altamente efficiente
2. Coperchio del serbatoio dello sporco

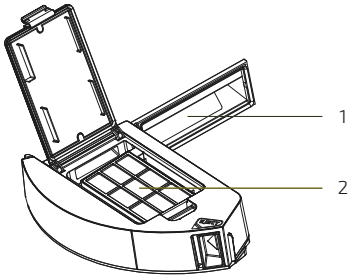

Conga 4090 Absolute_Manual_PE.indd 87 31/5/19 12:25

Base di ricarica

1. Zona di trasmissione del segnale
2. Poli di ricarica
3. Indicatore di ricarica
4. Fessura per il cavo
5. Poli di ricarica

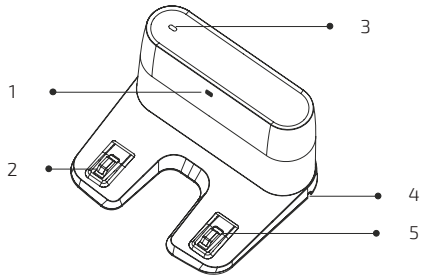

Supporto del panno e panno

1. Panno
2. Supporto del panno
3. Velcro
4. Linguetta

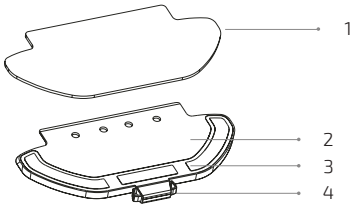

Conga 4090 Absolute_Manual_PE.indd 88 31/5/19 12:25

2. ISTRUZIONI DI SICUREZZA

Leggere attentamente le seguenti istruzioni prima di utilizzare il prodotto. Conservare questo manuale per riferimenti futuri o nuovi utenti.

- Questo prodotto deve essere utilizzato secondo le istruzioni di questo manuale. Cecotec non si farà responsabile di nessun danno o incidente che sia la conseguenza dell'uso inappropriato del prodotto.
- Verificare che la tensione di rete coincida con la tensione specificata sull'etichetta di classificazione del prodotto e che la presa elettrica sia dotata di conduttore di terra.
- Il prodotto può essere solamente montato da personale qualificato.
- Non toccare il cavo, la presa della corrente nè il caricabatterie con le mani bagnate.
- Mantenere il robot lontano da indumenti, tende e materiali simili.
- Non sedersi né collocare oggetti affilati o pesanti sopra al prodotto.
- Non utilizzare il dispositivo vicino a fonti di calore, sostanze infiammabili, superfici bagnate dove possa cadere o essere gettato in acqua, nè permettere che entri a contatto con acqua o altri liquidi. Non utilizzare all'esterno.
- Non utilizzare la base scarica se il cavo o la spina sono rotti o non funziona correttamente. In caso di avaria, contattare il Servizio di Assistenza Tecnica di Cecotec.
- Non utilizzare il dispositivo su tavoli, sedie o superfici in altezza dove vi sia il rischio che possa cadere.
- Non utilizzare la protezione del laser come manico per muovere il robot.
- Non mettere il prodotto in funzionamento in luoghi dove la

Conga 4090 Absolute_Manual_PE.indd 89 31/5/19 12:25

temperatura è inferiore a 0 ºC o superiore a 50 ºC.

- Il dispositivo funziona solamente con la batteria e il caricabatterie forniti. L'uso di altre componenti o accessori potrebbe comportare il rischio di incendio, elettrocuzione o danneggiare il prodotto.
- Non utilizzare il dispositivo per aspirare oggetti infiammabili o sigarette, fiammiferi o cenere.
- Prima di mettere in funzionamento il robot, rimuovere dal pavimento indumenti, carta, cavi o altri elementi che possano ostruire il dispositivo.
- L'apparato non deve essere usato da bambini da 0 a 8 anni. Questo elettrodomestico può essere utilizzato da bambini a partire dagli 8 anni sotto la supervisione continua di un adulto.
- Questo prodotto può essere usato da bambini a partire dagli 8 anni e persone con capacità fisiche, sensoriali o mentali ridotte, o con mancanza di esperienza e conoscenza solo sotto supervisione o avendo ricevuto istruzioni riguardo l'uso dell'apparato in una forma sicura e comprendono i rischi che lo stesso implica. Non permettere l'utilizzo del dispositivo ai bambini.
- Supervisionare i bambini per assicurarsi che non giochino con il prodotto. È necessario supervisionare rigidamente nel caso in cui il prodotto venga utilizzato da o vicino a bambini.

Conga 4090 Absolute_Manual_PE.indd 90 31/5/19 12:25

3. PRIMA DELL'USO

- Rimuovere il prodotto dalla scatola e rimuovere tutto il materiale dall'imballaggio.
- Verificare che tutte le parti e componenti siano incluse e in buono stato. Se si osservano danni visibili, contattare immediatamente il Servizio di Assistenza Tecnica ufficiale di Cecotec.

4. INSTALLAZIONE

INSTALLAZIONE DEL ROBOT E DELLA BASE DI RICARICA

1. Collegare la base di ricarica a una presa di corrente e conservare il cavo restante. È importante conservare il cavo rimanente nella parte inferiore della base di ricarica per evitare disconnetterlo o trascinarlo.

2. Collocare la base di ricarica contro la parete lasciando la distanza di sicurezza indicata nella seguente immagine.

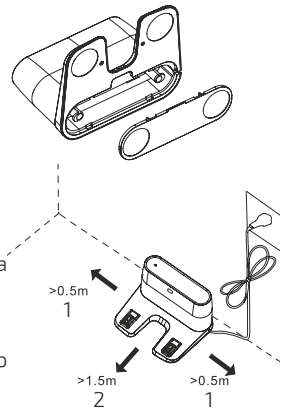

Nota: mantenere una distanza libera di almeno 1 m per ogni lato dalla base di ricarica e di 2 m di fronte.

AVVERTENZA: non esporre la base di ricarica alla luce solare diretta.

3. Mantenere premuto il tasto ⏻ per 3 secondi; quando l'indicatore luminoso si accende, collocare il robot sulla base di carica.

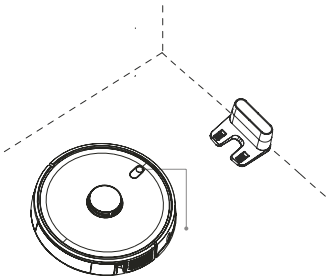

- Luce blu fissa: ON/In funzionamento
- Luce arancione oscillante: in carica
- Luce rossa lampeggiante: errore

Note:

- Portare il robot alla base di carica se la batteria è scarica. Il robot può non accendersi se la batteria è molto scarica.
- Il robot si accenderà automaticamente al collocarlo sulla base di carica.
- Il robot non si può spegnere durante la ricarica.

Conga 4090 Absolute_Manual_PE.indd 91 31/5/19 12:25

INSTALLAZIONE DEL SERBATOIO MISTO E DELLO SPORCO

Suggerimento: non si consiglia di utilizzare la funzione di lavaggio durante il primo uso.

1. Aprire il coperchio in plastica del serbatoio, riempirlo d'acqua senza che fuoriesca dal serbatoio. Verificare di chiudere correttamente la linguetta in silicone per evitare che esca l'acqua.

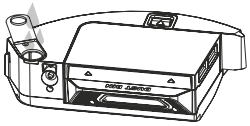

2. Installare il serbatoio nel robot seguendo la direzione indicata nell'illustrazione. Verificare che sia ben chiuso.

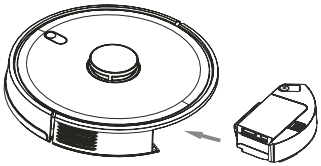

3. Solo per installazione del serbatoio misto:
   Utilizzare il velcro del panno per attaccarlo nella parte inferiore del supporto del panno.

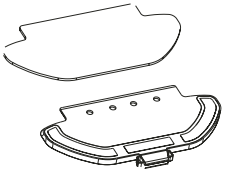

4. Premere manualmente le linguette situate su entrambi i lati del supporto del panno e spingere fino a collocarlo in posizione corretta. Si sentirà un "clic" che indicherà che è stato collocato bene.

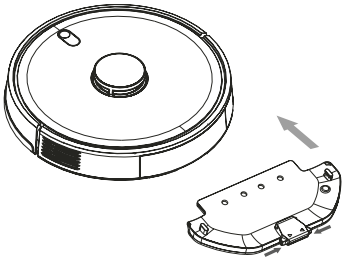

Conga 4090 Absolute_Manual_PE.indd 92 31/5/19 12:25

Suggerimenti:

- Non utilizzare la funzione di lavaggio quando il robot non si trova sotto supervisione.
- Rimuovere il serbatoio misto quando il robot si sta caricando o quando non si sta utilizzando.
- Se ci sono tappeti in casa, configurare aree limitate per evitare che il robot passi sulle stesse.
- Aggiungere alcune gocce di prodotto per la pulizia qualora necessario, sempre che non sia corrosivo.

AVVERTENZA: l'eccesso di prodotto per la pulizia può bloccare l'uscita dell'acqua.

- Per rimuovere il supporto del panno, premere il tasto di liberazione e tirarlo verso l'esterno.

AVVERTENZA: per effettuare un lavaggio perfetto, si consiglia di inumidire il panno prima di usarlo.

PRIMA PULIZIA

Una volta installato il robot aspirapolvere e la base di carica dovrà seguire i seguenti passi prima di programmare la prima pulizia.

Innanzitutto, il robot dovrà effettuare un ciclo di ricarica completo. Si consiglia di lasciarlo in carica tutta la notte. Una volta caricata completamente la batteria potrà effettuare la prima pulizia e salvare la prima mappa. Per far ciò, attivare il modo Auto e la potenza di aspirazione Eco. È molto importante seguire queste indicazioni per far sì che il robot riconosca tutti gli angoli della casa e possa effettuare una mappatura completa.

Se ha una casa troppo grande e il robot resta senza batteria non succede niente. Il robot è dotato della tecnologia TotalClean 2.0, che fa sì che una volta tornato alla base di carica, salva sia la mappa completa che le mappe incomplete e una volta carico, può continuare la pulizia sul punto da dove era rimasto fino a creare una mappa del 100 % della superficie. Il robot mappa costantemente, si adatta in modo individuale e personalizzato alle specificità di ogni casa e migliora costantemente la propria mappa.

Conga 4090 Absolute_Manual_PE.indd 93 31/5/19 12:25

5. FUNZIONAMENTO

- L'indicatore luminoso cambierà da arancione lampeggiante a blu fisso quando la batteria sarà totalmente carica e il robot pronto per il suo funzionamento.
- Il robot non può funzionare con batteria scarica.

Suggerimento: rimuovere tutti i cavi e ostacoli dal pavimento prima di mettere il robot in funzionamento per evitare incidenti e danni.

5.1 TASTI DEL ROBOT

1. Modo Auto

Premere ⏻ sul robot per iniziare a pulire automaticamente in modo Bordi e in seguito effettuare un ciclo di pulizia in modo ordinato a zig zag, mentre fa un riconoscimento delle aree nelle quali ha pulito e quali no. Il robot pianificherà il percorso da pulire automaticamente mentre pulisce. Se controlla il robot manualmente durante questo modo, ricalcolerà il percorso, per il quale potrebbe passare per zone che sono già pulite. Per verificare una pulizia efficiente, non dirigere il robot manualmente durante la pulizia automatica.
Il robot tornerà automaticamente alla base di ricarica quando la batteria è scarica e riprenderà la pulizia altamente efficiente dallo stesso punto una volta terminata la ricarica. Durante il percorso, il robot farà una piccola pausa per valorare l'area e pianificare il percorso da pulire (questa pausa varierà dipendendo dalle condizioni della casa).

Nota: il robot pulisce in modo ordinato in aree quadrate da 4 x 4 può uscire da una stanza per delimitare la suddetta area. Non si preoccupi, dato che pulisce tutta la superficie accessibile.

2. Modo ritorno alla base

Premere il tasto "HOME" sul robot per inviarlo alla base di ricarica. Questo modo si può attivare durante qualsiasi altro ciclo di pulizia, il robot smetterà di pulire e tornerà automaticamente alla base di ricarica. Il robot continuerà il percorso più corto per tornare alla base di ricarica grazie alla memorizzazione delle mappe e la funzione di ritorno alla base intelligente. Al completare un ciclo di pulizia o quando la batteria è scarica, il robot tornerà anch'esso automaticamente alla base di ricarica per evitare rimanere senza batteria.

Conga 4090 Absolute_Manual_PE.indd 94 31/5/19 12:25

Avvertenza: rimuovere il serbatoio misto durante la ricarica.

TELECOMANDO A DISTANZA

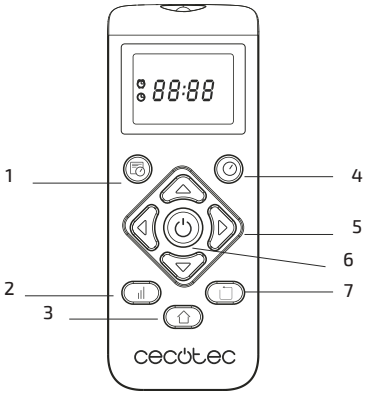

1. Programmazione
2. Livelli di potenza (Turbo/ Normale/Eco)
3. Ritorno alla base
4. Ora
5. Controllo manuale
6. Acceso/Pausa
7. Modo bordi

5.2 Collegamento del telecomando a distanza

Se il robot non risponde al telecomando a distanza, effettuare i seguenti passaggi:

1. Mantenere premuto il tasto della modalità bordi dal telecomando a distanza per 5 secondi, il telecomando entrerà in modalità di collegamento. Il display mostrerà 8888.

2. Il recettore del telecomando a distanza si attiverà dopo 5 secondi ed entrerà in modalità di collegamento. Il robot riceverà il segnale dal telecomando a distanza, e quest'ultimo tornerà allo stato normale. Il display mostrerà che il processo di collegamento è stato completato.

3. Nel caso in cui il processo di collegamento dia errore, il telecomando a distanza mostrerà 8888 e uscirà dalla modalità di collegamento 30 secondi dopo.

Le seguenti operazioni e i modi si possono attivare dal telecomando a distanza.

Conga 4090 Absolute_Manual_PE.indd 95 31/5/19 12:25

Modi

Una volta in funzione per la prima volta, il robot effettuerà un processo di mappatura e memorizzazione prima di cominciare la pulizia. Utilizzare il modo auto e potenza Eco, in questo modo verrà garantito che la mappa si memorizzerà al 100%.

Nota: verificare che l'indicatore luminoso sia acceso di colore blu prima di usarlo, segnale che il robot è stato attivato. Qualora non lo fosse, premere qualsiasi tasto del telecomando a distanza per attivarlo.

1. Modo Auto

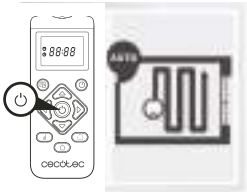

Premere ⏻ sul telecomando a distanza per iniziare a pulire automaticamente in modo Bordi e in seguito effettuare un ciclo di pulizia in modo ordinato a zig zag, mentre fa un riconoscimento delle aree sulle quali ha pulito e quali no. Il robot pianificherà il percorso da pulire automaticamente mentre pulisce. Se controlla il robot manualmente durante questo modo, ricalcolerà il percorso, per il quale potrebbe passare su zone già pulite. Per assicurare una pulizia efficiente, non dirigere il robot manualmente durante la pulizia automatica.

Grazie alla sua tecnologia TotalClean 2.0, il robot tornerà automaticamente alla base di ricarica quando la batteria è scarica e riprenderà la pulizia altamente efficiente dallo stesso punto una volta terminata la ricarica. Durante il percorso, il robot farà una piccola pausa per valorare l'area e pianificare il percorso da pulire (questa pausa varierà dipendendo dalle condizioni della casa).

Nota: il robot pulisce in modo ordinato in aree quadrate da 4 x 4 m, può uscire da una stanza per delimitare la suddetta area. Non si preoccupi, pulirà tutta la superficie accessibile.

2. Modo bordi

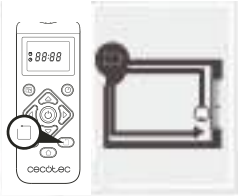

Premere ⬚ sul telecomando a distanza per far sì che il robot cominci la pulizia bordi. Pulirà lungo il perimetro di tutta la superficie e poi tornerà alla base di carica in modo diretto e automatico. Nel caso in cui il robot non sia uscito dalla base di carica, tornerà al punto di partenza.

Nota: premere il tasto POWER per cambiare tra i 3 modi: Turbo/Normale/Eco.

Conga 4090 Absolute_Manual_PE.indd 96 31/5/19 12:25

3. Modo ritorno alla base

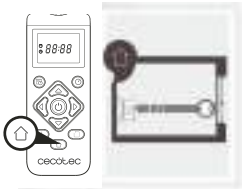

Premere il tasto ⌂ sul telecomando a distanza per inviare il robot alla base di carica. Questo modo si può attivare durante qualsiasi altro ciclo di pulizia e il robot smetterà di pulire e tornerà automaticamente alla base di carica. Il robot continuerà il percorso più corto per tornare alla base di carica grazie alla memorizzazione delle mappe e la funzione di ritorno alla base intelligente. Al completare un ciclo di pulizia o quando la batteria è scarica grazie alla tecnologia TotalClean 2.0, il robot tornerà anch'esso automaticamente alla base di ricarica per evitare di rimanere senza batteria. Una volta carico, tornerà a riprendere la pulizia sul punto esatto sul quale era rimasto.

Note:

- Rimuovere il serbatoio misto del robot prima di metterlo in carica.
- Verificare che la stanza sia libera di modo che il robot possa accedere alla base di carica senza problemi.

Pausa

Mentre il robot è in funzionamento, premere ⏲ sulla App, sul telecomando a distanza o sul robot per metterlo in pausa e premere ⏲ per riprendere la pulizia.

Standby

Il robot entrerà in modo standby automaticamente dopo 5 minuti di inattività. Premere ⏲ sulla App, sul telecomando a distanza o sul robot per attivarlo di nuovo.

Avvertenza:

- Dopo 12 ore inattivo, il robot si spegnerà automaticamente.
- Durante la ricarica, il robot non entrerà in modo standby.

Livello di potenza di aspirazione

Premere il tasto di potenza di aspirazione ||| del telecomando a distanza per selezionare il livello desiderato. Selezionare Eco (potenza bassa), Media (potenza media) o Turbo (potenza massima).

Conga 4090 Absolute_Manual_PE.indd 97 31/5/19 12:25

Programmazione

Avvertenza: il robot non si può programmare da più di un dispositivo allo stesso tempo. Verificare di programmarlo dalla App del cellulare o dal telecomando a distanza.

Il robot è dotato di una funzione di programmazione per offrire una pulizia dalla massima efficienza. Le impostazioni dell'ora e la programmazione della pulizia devono essere effettuate dal telecomando a distanza. Una volta programmato, il robot effettuerà automaticamente il ciclo di pulizia corrispondente a ogni giorno.

Nota: verificare che il robot sia attivato e che l'indicatore luminoso sia acceso prima di programmare la pulizia o configurare l'ora.

1. Ora attuale

1. Mantenere premuto il tasto ⏻ per 3 secondi. Le prime 2 cifre, che corrispondono all'ora lampeggeranno.

2. Utilizzare i tasti direzionali sù e giù e il tasto ⏸ per configurare l'ora attuale. In seguito, utilizzare i tasti direzionali destra e sinistra per cambiare da ore a minuti e ripetere il passaggio precedente.

3.Premere il tasto ⏻ di nuovo per salvare le impostazioni.

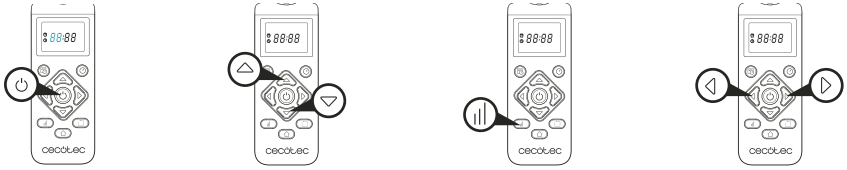

2. Programmazione della pulizia

1. Mantenere premuto il tasto 📅 per 3 secondi. Le prime 2 cifre, che corrispondono all'ora, lampeggeranno.

2. Utilizzare i tasti direzionali sù e giù e il tasto ⏸ per configurare l'ora della programmazione. In seguito, utilizzare i tasti direzionali destra e sinistra per cambiare da ore a minuti e ripetere il passaggio precedente.

3. Premere il tasto ⏸ di nuovo per salvare le impostazioni.

Conga 4090 Absolute_Manual_PE.indd 98 31/5/19 12:25

4. Per cancellare la programmazione della pulizia seguire i seguenti passaggi:
    - Configurare l'ora del telecomando a distanza in 00:00 a. m. e salvare le impostazioni.
    - Spegnere il robot dall'interruttore di accensione per 1 minuto e azionare di nuovo l'interruttore.

Nota: il robot emetterà un beep che indica che le impostazioni sono state salvate.
Avvertenza: cambiando le pile del telecomando a distanza, l'ora dell'orologio e la programmazione dovranno essere configurate di nuovo.

Indicador luminoso:
- In funzionamento: luce blu fissa.
- In carica/batteria scarica: la luce arancione lampeggia lentamente.
- In carica: luce arancione oscillante.
- Configurazione di rete: la luce lampeggia lentamente.
- Avviando/aggiornando il firmware: luce blu oscillante.
- Errore: la luce rossa lampeggia rapidamente.

6. APP E CONNESSIONE WI-FI

Per accedere a tutte le funzioni del suo robot da qualsiasi luogo, si consiglia di scaricare la App Conga 4090. Potrà controllare il robot in modo più efficace e godere di una pulizia eccellente.

Benefici della App:
- Controlla il suo robot in modo facile e intuitivo.
- Attivare la pulizia da qualsiasi luogo.
- Effettuare la configurazione e la programmazione giornaliera.
- Godi di differenti modalità di pulizia: Auto, Spirale, Bordi, Manuale, Twice, Area limitata, In un punto, Area intelligente, Ritorno alla base e Scrubbing.
- Visualizzare come il robot crea una mappa interattiva mentre pulisce.
- Gestisci le mappe in modo intelligente attraverso la funzione Room Plan, che permette di unire, dividere e assegnare un nome alle stanze. Inoltre, crea e programma piani di pulizia selezionando le stanze che desidera pulire, in che modo e potenza.

Conga 4090 Absolute_Manual_PE.indd 99 31/5/19 12:25

- Verifica la superficie pulita e il tempo trascorso.
- Accedere alla cronologia di pulizia.
- La App è compatibile con reti 5GHz.

*Questo modello è compatibile con gli assistenti virtuali vocali Google Home e Alexa.

Configurazione:

- Scarica la App Conga 4090 dalla App Store o Google Play.

- Creare un account con e-mail e password.
- Confermare il proprio registro.
- Aggiungere il suo robot Conga.
- Connettersi a una rete Wi-Fi.

Avvertenze:

- Il nome del Wi-Fi e la password non possono eccedere i 32 bit.
- Se la connessione ad una rete dà errore, seguire i seguenti passaggi:
  - Premere il tasto On/Off per 5 secondi, il robot entrerà in modo sospensione e l'indicatore luminoso Wi-Fi lampeggerà rapidamente, indicando l'errore di connessione. Tentare di riconnettere il robot seguendo i passaggi della sezione precedente.
  - Nel caso in cui la connessione dia di nuovo errore, verificare:
    a. Il robot è troppo lontano dal router.
    b. La password Wi-Fi non è corretta.

7. PULIZIA E MANUTENZIONE

SPAZZOLA CENTRALE

1. Girare il robot premere il tasto di liberazione della spazzola centrale per rimuovere il coperchio.

Conga 4090 Absolute_Manual_PE.indd 100 31/5/19 12:25

2. Rimuovere la spazzola centrale e pulire lo scomparto.
3. Pulire la spazzola centrale con l'attrezzatura fornita e lavarlo con acqua e sapone qualora necessario.
4. Collocare la spazzola centrale al suo posto e chiudere la linguetta dal coperchio.

Suggerimento: per assicurare un funzionamento efficiente, cambiare la spazzola centrale ogni 6-12 mesi (dipendendo dalla frequenza e dal tipo d'uso).

1. Coperchio della spazzola centrale
2. Linguetta
3. Spazzola centrale
4. Scomparto

SPAZZOLA IN SILICONE

Per effettuare la pulizia della spazzola in silicone, seguire i passaggi della sezione precedente per estrarla e lavarla con acqua e sapone. Asciugarlo con attenzione prima di installarlo di nuovo per assicurarsi che funzioni in modo efficiente.

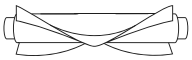

CEPILLO JALISCO:

Per effettuare la pulizia del cepillo Jalisco, seguire i passaggi della sezione precedente per estrarlo e lavarlo con acqua. Asciugarlo con attenzione prima di installarlo di nuovo per assicurarsi che funzioni in modo efficiente.

SERBATOIO DELLLO SPORCO

1. Rimuovere il serbatoio dello sporco
2. Aprire il coperchio del serbatoio dello sporco e svuotarlo.
3. Utilizzare la spazzola per pulire la parte interna del serbatoio dello sporco.
4. Installare di nuovo il serbatoio dello sporco nel robot.

Conga 4090 Absolute_Manual_PE.indd 101 31/5/19 12:25

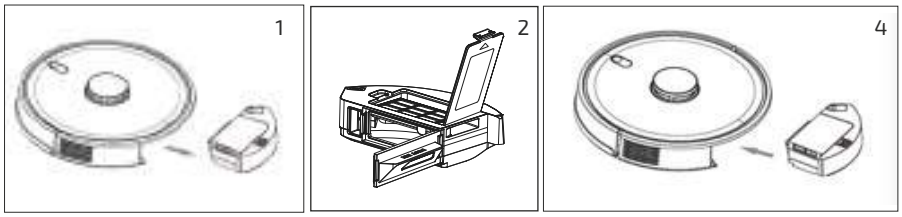

SERBATOIO MISTO

1. Estrarre il serbatoio misto.
2. Separare lo scomparto dello sporco dal resto del serbatoio.
3. Aprire lo scomparto dello sporco e svuotarlo.
4. Utilizzare la spazzola per pulire lo scomparto dello sporco.
5. Tornare ad installare lo scomparto dello sporco dentro del serbatoio misto.
6. Installare di nuovo il serbatoio misto nel robot.
7. Se ha usato la funzione di lavaggio, svuotare l'acqua dal serbatoio e riempirlo d'acqua pulita per pulirlo. Svuotarlo prima di installarlo nuovamente nel robot.

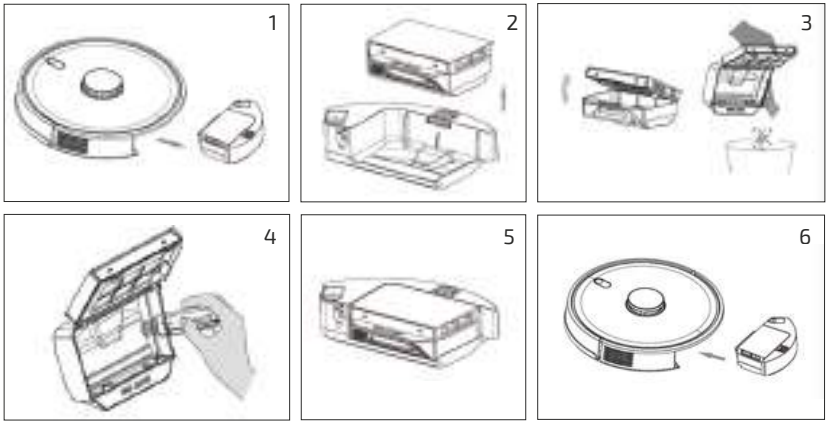

FILTRO ALTAMENTE EFFICIENTE

Rimuovere il filtro altamente efficiente e scuoterlo per eliminare tutto lo sporco.

Suggerimenti:

- Cambiare il filtro altamente efficiente ogni 3 mesi (dipendendo dalla frequenza e dal tipo d'uso).
- Pulire periodicamente il filtro con una spazzola per evitare ostruzioni.
- Lavare il filtro con acqua tiepida senza sapone e asciugarlo con attenzione prima di collocarlo di nuovo. Non utilizzare detergenti.

Conga 4090 Absolute_Manual_PE.indd 102 31/5/19 12:25

SPAZZOLA LATERALE

Rimuovere e pulire regolarmente la spazzola laterale.

Suggerimento: per assicurare una pulizia perfetta, si consiglia di cambiare le spazzole laterali ogni 3 mesi (dipendendo dalla frequenza e dal tipo d'uso).

SENSORI ANTICADUTA

Pulire regolarmente i sensori anticaduta con un panno morbido.

Avvertenza: trasportare o muovere sempre il prodotto quando è spento o nella sua scatola originale.

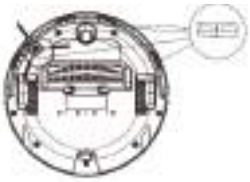

8. CAMBIO E RICARICA DELLA BATTERIA

- Non utilizzare batterie, caricabatterie o basi di ricarica distinte da quelle fornite da Cecotec.
- Non utilizzare batterie non ricaricabili.
- Non rimuovere, smontare o cercare di riparare la batteria né la base di ricarica.
- Non collocare la base di ricarica vicino a fonti di calore.
- Non utilizzare un panno umido per pulire nessuna delle parti di questo prodotto.
- Si consiglia di ricaricare la batteria ogni mese per evitare che possa danneggiarsi.
- Non gettare le batterie. Si consiglia di consegnarle a organizzazioni professionali per poterle trattare correttamente.

9. RISOLUZIONE DEI PROBLEMI

Problema	Soluzione
Il robot non si accende o non inizia la pulizia.	• Il robot non può funzionare con batteria scarica. Lasciarlo ricaricare prima di metterlo in funzione. • La temperatura della stanza è inferiore a 0 ºC o superiore a 50 ºC. Utilizzare il robot in luoghi dove la temperatura ambiente sta nel range di temperatura specificato.
Il robot non si carica o non può tornare alla base di ricarica.	• Vi sono troppi ostacoli vicino alla base di carica, muovere la base di carica in un luogo libero. •C'è poco spazio libero attorno alla base di carica o i poli di ricarica non sono puliti. Verificare che i poli di ricarica siano puliti. • Verificare che l'interruttore di accensone sia acceso. • Il robot è troppo lontano dalla base di carica, collocarlo più vicino e riprovare.
Il robot non funziona corre-ttamente.	• Spegnere il robot, scollegare l'interruttore e accenderlo di nuovo.

Conga 4090 Absolute_Manual_PE.indd 103 31/5/19 12:25

Il robot emette un suono inusuale durante la pulizia.	• La spazzola centrale, le spazzole laterali o la ruota omnidirezionale possono essere intrappolate, arrestare il robot e pulirlo.
Il robot non pulisce in modo efficace o perde lo sporco.	• Il serbatoio dello sporco è pieno. Svuotarlo e pulire il filtro ad alta efficienza se è bloccato. • Il filtro altamente efficiente è bloccato, pulirlo. • La spazzola centrale è intrappolata da un oggetto inusuale, pulirla.
Il robot non si è potuto connettere alla rete Wi-Fi.	• Il segnale Wi-Fi è debole, verificarlo. • La connessione Wi-Fi è instabile. Riavviare il router, verificare se la presenza di aggiornamenti dell'App e riprovare.
Il robot non ha effettuato la pulizia programmata.	• Verificare se il robot è in modo Notte e cambiare il modo. Il robot non effettua le pulizie programmate quando è in modo Notte. • Verificare che il robot sia connesso alla rete, non potrà effettuare le pulizie programmate senza connessione.
Il robot non torna alla base di carica dopo aver terminato la pulizia in un punto o dopo aver cambiato la sua posizione iniziale.	• Il robot farà una mappa e calcolerà un nuovo percotso dopo la pulizia in un punto o dopo aver cambiare la sua posizione iniziale. • Se la base di carica si trova molto lontano dal robot, non potrà tornare automaticamente. Portare manualmente il robot alla base di ricarica.
Il robot non riprende la pulizia.	• Verificare che il robot non sia in modo Notte, dato che non è possibile riprendere la pulizia con questo tipo di modo. Collocandolo manualmente alla base, non riprenderà la pulizia.
Il robot è sempre offline.	• Verificare che il robot sia connesso correttamente alla rete e sempre in zone con un buon segnale Wi-Fi.
Errore di connessione tra cellulare e il robot.	• Verificare che il robot e la base di ricarica abbiano un buon segnale Wi-Fi, riavviare il router e riprovare a connetterlo.
Il robot non effettua correttamente la modalità bordi.	• Pulire il sensore ottico con uno strofinaccio morbido, portare il robot in una nuova location e riprovare.

10. SPECIFICHE TECNICHE

Modello: Conga 4090
Riferimento del prodotto: 05423
Voltaggio e frequenza: 220-240V ~ 50/60Hz
Batteria: 14,8 V, 5200 mAh
Made in China | Progettato in Spagna

Bande di frequenza: 2.412-2.472 GHz
5.150-5.250
5.250-5.350 GHz 5.470-5.725 GHz
Potenza massima di emissione: 16 dBm

Conga 4090 Absolute_Manual_PE.indd 104 31/5/19 12:25

11. RICICLAGGIO DI ELETTRODOMESTICI

La direttiva europea 2012/19/UE in riferimento ai Rifiuti di Apparati Elettrici ed Elettronici (RAEE) specifica che gli elettrodomestici non devono essere riciclati con il resto dei rifiuti municipali. Tali elettrodomestici devono essere gettati separatamente, al fine di ottimizzare il recupero e il riciclaggio di materiali e, in questo modo, ridurre l'impatto sulla salute umana e sul medio ambiente.
Il simbolo del cassonetto dei rifiuti barrato le ricorda l'obbligo di gettare correttamente questo prodotto. Se il prodotto in questione è dotato di una batteria o pila per la sua autonomia elettrica, quest'ultima dovrà essere rimossa prima di essere gettata ed essere trattata a parte come rifiuto di categoria differente.
Per ottenere informazioni dettagliate sulla forma più adeguata per gettare gli elettrodomestici e/o le corrispondenti batterie, il consumatore dovrà contattare le autorità locali.

12. GARANZIA E SAT

Questo prodotto ha una garanzia di 2 anni a partire dalla data di acquisto, sempre e quando viene conservata e inviata la fattura di acquisto, il prodotto stia in perfetto stato fisico e si utilizzi in modo adeguato così come indicato nel manuale di istruzioni.

La garanzia non coprirà:

- Se il prodotto è stato utilizzato al di fuori della sua capacità o di utilizzo, maltrattato, colpito, esposto ad umidità, sommerso da qualche liquido o sostanza corrosiva, così come qualsiasi altra mancanza attribuibile al consumatore.
- Se il prodotto è stato smontato, modificato o riparato da persone non autorizzate dal SAT ufficiale di Cecotec.
- Se il problema è stato generato da un'usura normale dei pezzi dovuta all'uso.

Il servizio di garanzia copre tutti i difetti di fabbricazione per 2 anni secondo la legislazione in vigore, ad eccezione dei pezzi consumabili. Nel caso di cattivo uso da parte dell'utente, il servizio di garanzia non si farà responsabile della riparazione.

Qualora ci fosse un problema con il prodotto o avere una consulenza, contattare il Servizio di Assistenza Tecnica ufficiale di Cecotec attraverso il numero di telefono **+34 96 321 07 28**.

Conga 4090 Absolute_Manual_PE.indd 105 31/5/19 12:25